STB

CUTIE TERMINAȚIE DIN OȚEL

Gama de casete cu borne din oțel cu conținut redus de carbon STB, cu grad de protecție IP 66, conține produse de stoc disponibile în numeroase dimensiuni diferite. Gama STB este bine adecvată pentru mediile interioare solicitante. Apa şi praful sunt împiedicate să intre în cutia de terminație, eliminându-se astfel riscul de defectare a componentelor şi, cu aceasta, perioadele inutile de nefuncționare.

Material: Oțel de 1,2 mm.

Corp: Pliat şi sudat pe margini. Patru orificii cu diametrul de 8,5 mm pentru fixare murală. Patru bolțuri M16x13 pentru Profil Inferior/Contrapanou.

Garnitură: Etanşeitatea este asigurată printr-o garnitură monobloc injectată din poliuretan.

Împământare: Bolțuri de legare la masă M8x18 în corp şi capac, piulițe M8, şaibe şi etichete de legare la masă.

Protecție: IP 66 | TYPE 4, 12, 13 | IK 08.

Finisaj: Vopsea pudră structurată, RAL 7035.

Aprobări: CE, GOST, Kema Keur - DEKRA, cULus_UL Listed.

Livrare: Bază, capac, şuruburi capac, şuruburi de fixare, dopuri de acoperire şi facilități de legare la masă.

IP 66 | TYPE 4, 12, 13 | IK 08

STB

CUTIE TERMINAȚIE DIN OȚEL

Front view

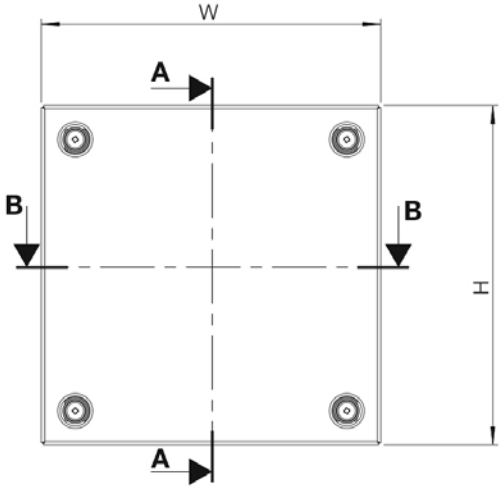

Sectional top view

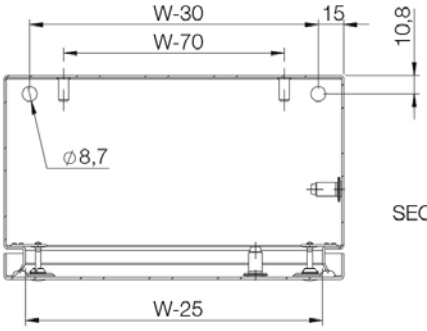

SECTION B-B

Sectional side view

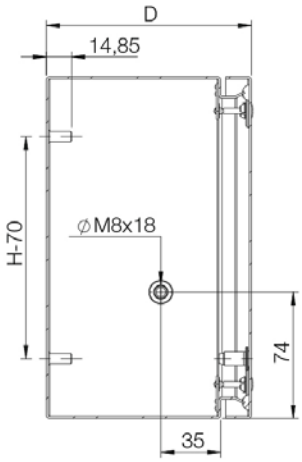

SECTION A-A

STB

CUTIE TERMINAȚIE DIN OȚEL

Dimensiune casetă			
Î	**L**	**A**	**Nr. articol**
150	150	80	STB151508
150	150	120	STB151512
150	300	80	STB153008
150	300	120	STB153012
200	200	80	STB202008
200	200	120	STB202012
200	300	80	STB203008
200	300	120	STB203012
200	400	80	STB204008
200	400	120	STB204012
200	500	120	STB205012
200	600	120	STB206012
200	800	120	STB208012
300	300	80	STB303008
300	300	120	STB303012
300	400	120	STB304012
300	500	120	STB305012
300	600	120	STB306012
400	400	120	STB404012
400	600	120	STB406012
400	800	120	STB408012